НАРАМ

Пантографні роз'єднувачі
GSSB

Пантографні роз'єднувачі типу GSSB використовуються для з'єднання ланцюгів на двох різних рівнях. Вони уможливлюють сучасне проектування підстанцій і дозволяють зменшити площу підстанції.
Вони можуть бути оснащені ножем для заземлення та комплектом деталей, що дозволяють закріпити верхній контакт на станційній конструкції шин.
Пантографні роз'єднувачі відповідають технічним вимогам стандартів IEC 62271-102; IEC 62271-1 та більшості міжнародних стандартів.

Переваги:

- **Низькі витрати розробки, завдяки простому монтажу роз'єднувача.**
- **Високий рівень функціональної безпеки - добре помітний розрив ізоляції.**
- **Невелика територія забудова - зниження інвестиційних витрат.**

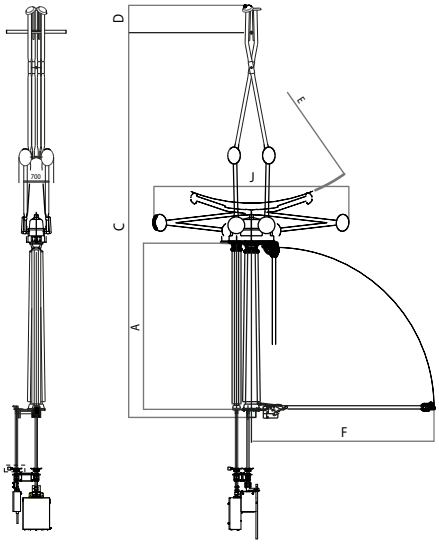

ТЕХНІЧНІ ДАНІ:

Виміри			GSSB 123	GSSB 145	GSSB 245	GSSB 300	GSSB 362	GSSB 420	GSSB 550
	Тип заземлювача:		ASB	ASB	ASB	ASB	ASB	ASB	ASB
C+D	Висота роз'єднувача (у закритому положенні)	мм	3490	4370	5995	6945	7475	8165	10055
C	Відстань від контактної мережі	мм	3245	4010	5545	6495	6995	7615	9455
E	Мінімальна ізоляційна відстань	мм	1220	1500	2300	2900	2900	3200	3800
J	Ширина роз'єднувача (відкрите положення)	мм	1630	2150	2820	3365	3365	3930	4350
A	Висота ізолятора	мм	1220	1500	2300	2650	2900	3350	4000
F	Заземлювач (у відкритому положенні)	мм	1552	1875	2665	3015	3515	3681	4780

Роз'єднувач		GSSB 123**	GSSB 145***	GSSB 245	GSSB 300	GSSB 362	GSSB 420	GSSB 550
Номінальна напруга	**кВ**	123	145	245	300	362	420	550
Номінальний тривалий струм - 3150 А - 4000 А	**А** **А**	3150 4000	3150 4000	3150 4000	3150 4000	3150 4000	3150 4000 5000	3150 4000
Номінальний піковий витримуваний струм роз'єднувача, та заземлювача	**кВ**	100/125	100/125	100/125/160	100/125/160	100/125/160	100/125/160/200	100/125/160
Номінальний 1-секундний витримуваний струм (середньоквадратичне значення)	**кВ**	40/50	40/50	40/50/63	40/50/63	40/50/63	40/50/63/80	40/50/63
Номінальна витримувана напруга змінного струму (50 Гц), 1 хвилина (ефективне значення) - на землю та між фазами - між розімкненими контактами	**кВ** **кВ**	230 265	275 315	460 530	460 530	460 530	520 610	620 800
Номінальна витримувана напруга блискавки 1.2 / 50 мкс (пікове значення) - на землю та між фазами - між розімкненими контактами	**кВ** **кВ**	550 630	650 750	1050 1200	1050 1050(+170)*	1175 1175(+205)*	1425 1425(+240)*	1550 1550(+315)*
Номінальна комутаційна витримувана напруга 250/2500 мкс (пікове значення) - на землю та через відкритий пристрій - між фазами - через ізолюючу відстань	**кВ** **кВ** **кВ**	—	—	—	850 1275 700 (+245)	950 1275 800 (+295)	1050 1575 900(+345)	1175 1760 900(+450)
Напруга ініціації часткового розряду	**кВ**	>80	>95	>16	>190	>190	>270	>335
Напруга радіоперешкод	**µВ**	<1000	<1000	<1000	<1000	<1000	<1000	<1000
Трифазна розривна здатність індуктивне / ємнісне навантаження	**А**	2	2	1,5	1	1	1	1
Комутаційна здатність струму комутації**	**А/В**	1600/100	1600/100	1600/200	1600/200	1600/200	1600/300 2400/350	1600/300
Комутаційна здатність індукованих струмів, клас А** - електромагнітне з'єднання - електростатичний зв'язок	**А/кВ** **А/кВ**	50/0,5 0,4/3	50/1 0,4/3	80/1,4 1,25/5	80/1,4 1,25/5	80/1,4 1,25/5	80/2 1,25/5	80/2 2/8
Комутаційна здатність за індукованими струмами, клас В ** - електромагнітне з'єднання - електростатичний зв'язок	**А/кВ** **А/кВ**	80 / 2 2 / 6	80 / 2 2 / 6	80 / 2 3 / 12	160 / 10 10 / 15	160 / 10 10 / 15	160 / 10 18 / 20	160 / 10 25 / 25
Дані про ізолятор: -мінімальне розривне навантаження - електростатичний зв'язок	**кН** **мм**	6 - 8 - 10 1220	6 - 8 - 10 1500	6 -8 -10 2300	6 -8- 10 2650	6 -8 -10 2900	6,0-8,0-10,0-12,5 3350	6,0-8,0-10,0-12,5 4000
Допустиме механічне навантаження на клеми: - статичне та динамічне - статичне	**кН** **кН**	4,2-6-6,0 2,0-3,0-3,0	4,2-5,6-7,0 2,0-3,0-4,0	4,2-5,6-7,0 2,0-3,0-4,0	4,2-5,6-7,0 2,0-3,0-4,0	4,2-5,6-7,0 2,0-3,0-4,0	4,2-5,6-7,0-8,75 2,0-3,0-4,0-5.0	4,2-5,6-7,0-8,75 2,0-3,0-4,0-5.0

* У дужках наведено пікові значення змінної напруги, що подається на протилежну клему
** Як опція
*** Доступний у 3-полюсному виконанні з одним приводним механізмом

HAPAM Poland Sp. z o.o.
вул. Кс. Бп. Тименецького 22/24, 90-349 Лодзь,
Польща Тел. +48 42 663 54 50, Факс: +48 42 663 54 97
Електронна пошта: hapam@hapam.pl, www.hapam.pl